ОБОЗНАЧЕНИЯ

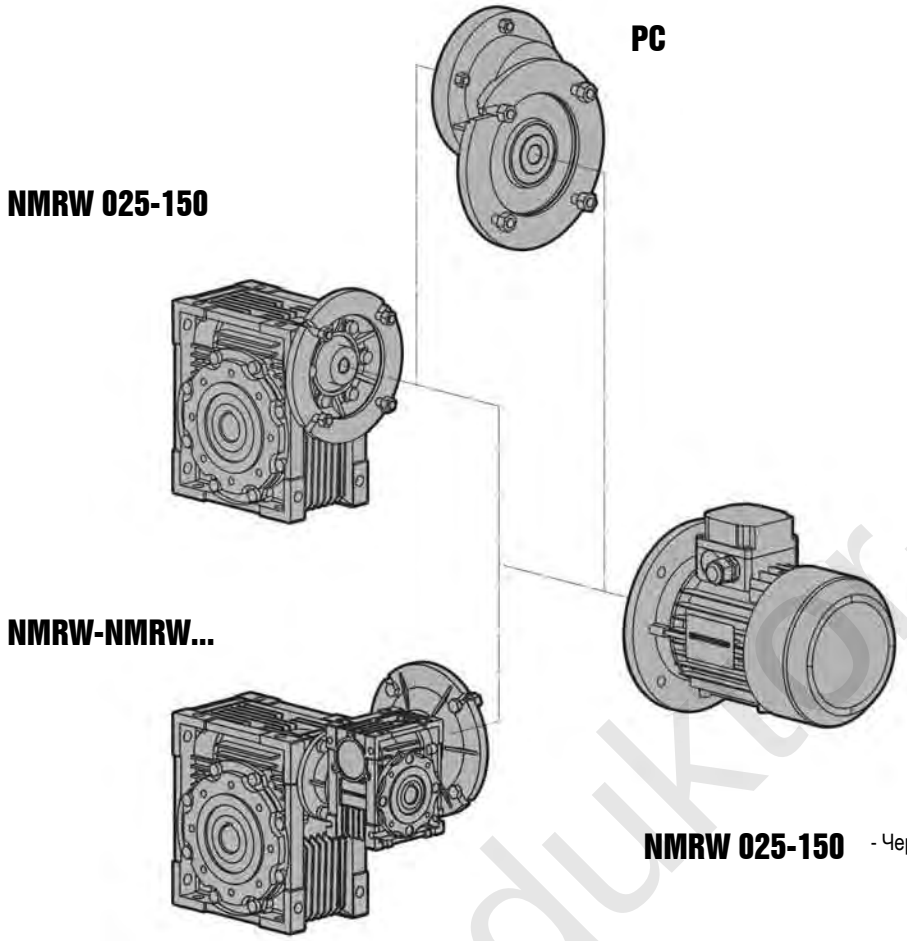

NMRW 025-150 - Червячный мотор-редуктор

NRW 030-150 - Червячный редуктор с цилиндрическим входным валом

PC - Цилиндрическая приставка

NMRW-NMRW... - Сдвоенный червячный мотор-редуктор

NRW-NMRW... - Сдвоенный червячный редуктор с цилиндрическим входным валом

www.reduktor-mex.ru